HONSEL

BZ

BZ 9
BZ 101/101 A
BZ 102 A
BZ 121 A
BZ 122 A
BZ 221 A

(D) Bedienungsanleitung
(GB) Instruction manual
(F) Notice d'instruction
(E) Guia de instrucciones
(I) Istruzioni per l'uso
(NL) Gebruiksaanwijzing
(S) Bruksanvisning
(N) Bruksanvisning
(DK) Betjeningsvejledning
(SF) Käyttöohje
(PL) Instrukcja obslugi
(TR) Kullanım El Kitabı

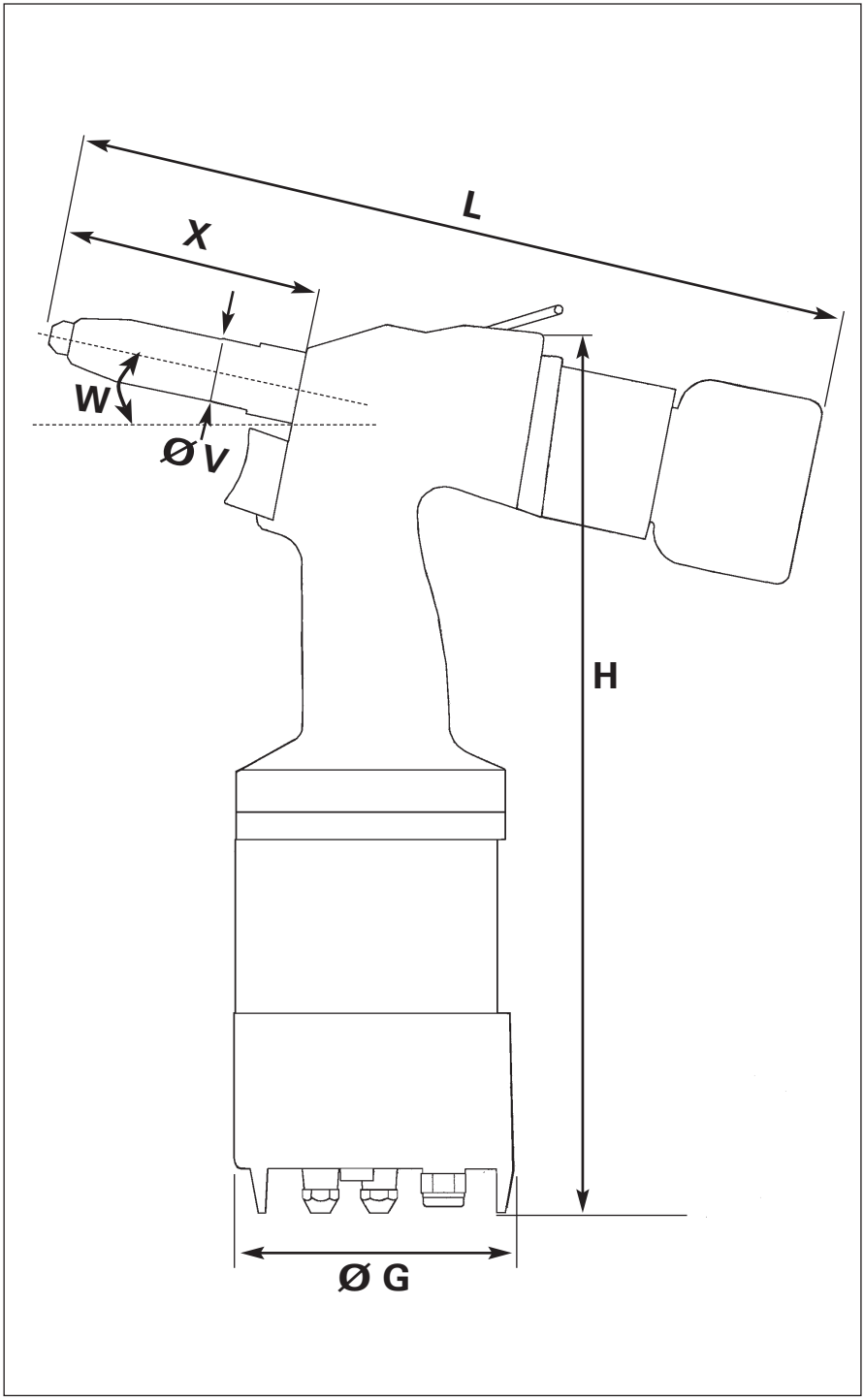
L
X
W
Ø V
H
Ø G

(D) **Vor der Benutzung überprüfen**
(GB) **Check before use**
(F) **Verifier avant utilisation**
(E) **Antes de la utilizacion compruebe**
(I) **Verificare prima dell'uso**
(NL) **Controleren voor het gebruik**
(S) **Kontrollera före användadet**
(N) **Kontroller før bruk**
(DK) **Kontroller følgende før brug**
(SF) **Tarkista ennen käyttöä**
(PL) **Przed użyciem sprawdź**
(TR) **Kullanmadan önce kontrol edin**

(D) ÖLSTAND
(GB) OIL LEVER
(F) NIVEAU HUILE
(E) NIVEL DE ACEITE
(I) LIVELLO OLIO
(NL) OLIEPEIL
(S) OLJENIVÅ
(N) OLJENIVÅ
(DK) OLIESTAND
(SF) ÖLJYN MÄÄRÄ
(PL) POZIOM OLEJU
(TR) YAĞ SEVİYESİ

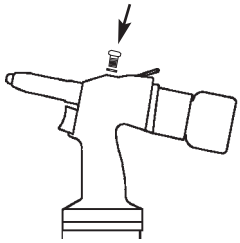

(D) BETRIEBSDRUCK
(GB) OPERATING PRESSURE
(F) PRESSION D'UTILISATION
(E) PRESSION DE UTILIZACION
(I) PRESSIONE DI UTILIZZO
(NL) LUCHTDRUK
(S) ARBETSTRYCK
(N) ARBEIDSTRYKK
(DK) ARBEJDSTRYK
(SF) KÄYTTÖPAINE
(PL) CISNIENIE SPRĘŻONEGO POWIETRZA
(TR) ÇALIŞMA BASINCI

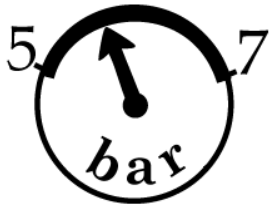

(D) ZUSTAND DER BACKEN
(GB) CONDITION OF THE JAWS
(F) ETAT DES MORS
(E) ESTADO DE LAS MORZADAS
(I) STATO DELLE PINZE
(NL) STAAT VAN DE TREKKLAUWTJES
(S) SPÄNBACKARNAS KONDITION
(N) RENE BAKKER
(DK) SPÆNDBAKKERNES TILSTAND
(SF) VETOLEUKOJEN ASENTO
(PL) STAN SZCZĘK
(TR) ÇENELERIN DURUMU

D

- VERWENDEN SIE ORIGINALTEILE
- NEHMEN SIE KEINE REPARATUREN SELBST VOR
- BEI STÖRUNGEN NEHMEN SIE MIT IHREM HÄND LER KONTAKT AUF
- ARBEITEN SIE NICHT BEI EINEM BETRIEBSDRUCK VON MEHR ALS 8 BAR
- RICHTEN SIE BEI DER BENUTZUNG DIESES WERKZEUG NIEMALS AUF PERSONEN
- TRAGEN SIE BEI DER BENUTZUNG EINE SCHUTZ BRILLE
- TRAGEN SIE BEI DER BENUTZUNG GEHÖRSCHUTZ

GB

- ONLY USE ORIGINAL PARTS
- DO NOT MAKE REPAIRS YOURSELF
- IN THE EVENT OF PROBLEMS, PLEASE CONTACT YOUR LOCAL DEALER
- DO NOT OPERATE AT A PRESSURE OF MORE THAN 8 BAR
- NEVER POINT THIS TOOL TOWARDS ANOTHER PERSON
- WEAR SAFETY GLASSES WHEN USING THIS TOOL
- WEAR EAR PROTECTORS WHEN USING THIS MACHINE

F

- N'UTILISER QUE DES PIECES D'ORIGINES
- NE PAS EFFECTUER DE REPARATIONS VOUS MÊME
- EN CAS D'ANOMALIE, VEUILLEZ CONTACTER VOTRE DISTRIBUTEUR
- NE PAS UTILISER UNE PRESSION SUPERIEURE A 8 BAR
- NE DIRIGEZ JAMAIS CET OUTIL VERS UNE PERSONNE
- PORTEZ DES LUNETTES DE PROTECTION LORS DE L'UTILISATION
- PORTEZ UN CASQUE D'ISOLATION PHONIQUE PENDANT L'UTILISATION

E

- UTILICE UNICAMENTE PIEZAS DE ORIGEN
- NO EFECTUE REPARACIONES USTED MISMO
- EN CASO DE ANOMALIA, PONGASE EN CONTACTO CON SU DISTRIBUDO
- NO USE UNA PRESION DE UTILIZACION SUPERIOR A 8 BARES
- NO DIRIJA NUNCA ESTA HERRAMIENTA HACIA UNA PERSONA
- LLEVE GAFAS DE PROTECCION DURANTE LA UTILIZACION
- LLEVE UN CASCO DE AISLAMIENTO FONICO DURANTE LA UTILIZACION

I

- UTILIZZARE UNICAMENTE RICAMBII ORIGINALI
- NON PUNTARE MAI L'UTENSILE CONTRO TERZI
- IN CASO DI ANOMALIA CONSULTARE IL VOSTRO DISTRIBUTORE
- NON USARE MAI UNA PRESSIONE D'UTILIZZO SUPERIORE A 8 BAR
- NON PUNTARE MAI LO STRUMENTO CONTRO UNA PERSONA
- METTERE OCCHIALI DI PROTEZIONE DURANTE L'UTILIZZO

NL

- ALLEEN ORGINELE ONDERDELEN GEBRUIKEN
- ZELF GEEN REPARATIES UITVOEREN
- BIJ STORINGEN CONTACT OPNEMEN MET UW LEVERANCIER
- GEEN DRUK HOGER DAN 8 BAR GEBRUIKEN
- DIT GEREEDSCHAP NOOIT OP IEMAND RICHTEN
- TIJDEN GEBRUIK GEHOOR- EN GEZICHTSBESCHER MING DRAGEN

S

- ANVÄND ENDAST ORGINALDELAR
- REPARERA EJ SJÄLV
- VID EV. DRIFTSTÖRNINGAR KONTAKTA DIN LEVERANTÖR
- ANVÄND EJ HÖGRE TRYCK ÄN 8 BAR
- RIKTA ALDRIG VERKTYGET MOT ANDRA PERSO- NER
- ANVÄND SKYDDSGLASÖGON
- ANVÄND HÖRSELSKYDD

N

- KONTROLLER TRYKKLUFTSLANGEN OG KOPLINGEN FØR BRUK
- ARBEIDSTRYKKET MÅ IKKE OVERSTIGE 8 BAR
- KOBLE FRA TRYKKLUFTSLANGEN FØR DU UTFØRER NOE ARBEIDE PÅ SELVE VERKTØYET
- VED PROBLEMER, KONTAKT SELGER
- SIKT ALDRI MED VERKTØYET PÅ ANDRE MENNESKER
- BRUK VERNEBRILLER OG VED BEHOV HØRSEL- VERN
- BRUK VERKTØYET KUN FOR DET RIKTIGE FORMÅLET

DK

- ANVEND KUN ORIGINALDELE
- REPARER ALDRIG SELV VÆRKTØJET
- KONTAKT DERES LEVERANDØR VED VÆRKTØJSPROBLEMER
- VÆRKTØJET MÅ IKKE BRUGES VED MERE END 8 BAR TRYK
- PEG ALDRIG VÆRKTØJET MOD EN ANDEN PER SON
- BÆR ALTID BESKYTTELSBRILLER UNDER ARBEJDET
- BÆR ALTID HØREVÆRN UNDER ARBEJDET

SF

- KÄYTA VAIN ALKUPERÄISIÄ VARAOSIA
- ÄLÄ TEE ITSE KORJAUSTÖITÄ
- OTA ONGELMATAPAUKSISSA YHTEYTTÄ LAITTEEN MYYNEESEEN LIIKKEESEEN
- ÄLÄ KÄYTÄ YLI 8 BARIN PAINETTA
- LAITTEELLA EI SAA OSOITTA MUITA IHMISIÄ KOHTI
- KÄYTÄ SUOJALASEJA JA MAHDOLLISESTI MYÖS KUULOSUOJAIMIA

PL

- STOSOWAĆ WYŁĄCZNIE ORIGINALNE CZĘŚCI ZAMIENNE
- NEI PODEJMOVAĆ SAMODZIELNYCH REPARATUR
- W PRZYPADKU USTEREK SKONTAKTOWAĆ SIE Z PUNKTEM SPRZEDAŻY
- NIE STOSOWAĆ SPRĘŻONEGO POWIETRZ POWYŻEJ 8 BAR
- NIGDY NIE KIEROWAĆ NARZĘDZIA W STRONĘ OSÓB
- PODCZAS PRACY NOSIĆ OKULARY OCHRONNE STOSOWAĆ ŚRODKI OCHRONY SŁUCHU

TR

- SADECE ORJİNAL PARÇA KULLANIN
- KENDİNİZ TAMİRAT YAPMAYIN
- SORUN HALİNDE BÖLGE BAYİNİZLE TEMAS KURUN
- 8 BARDAN YÜKSEK BASINÇTA ÇALIŞTIRMAYINIZ
- BU ALETİ BAŞKA BİR ŞAHSA DOĞRU TUTMAYINIZ
- BU ALETİ KULLANIRKEN EMNİYET GÖZLÜĞ Ü TAKINIZ
- BU MAKİNEYİ KULLANIRKENKULAK KORUYUCUSU KULLANIN

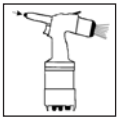

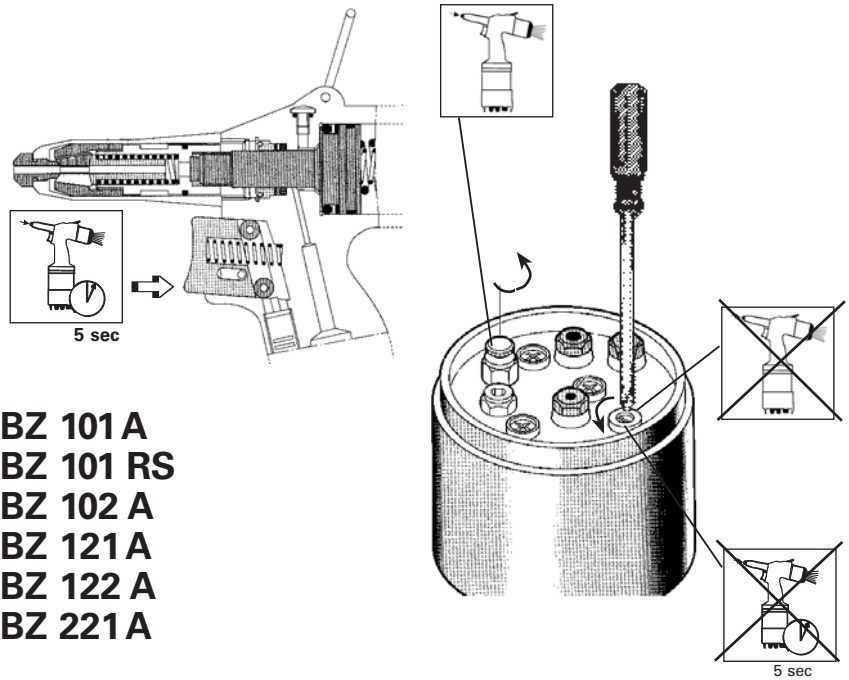

BZ 101 A
BZ 101 RS
BZ 102 A
BZ 121 A
BZ 122 A
BZ 221 A

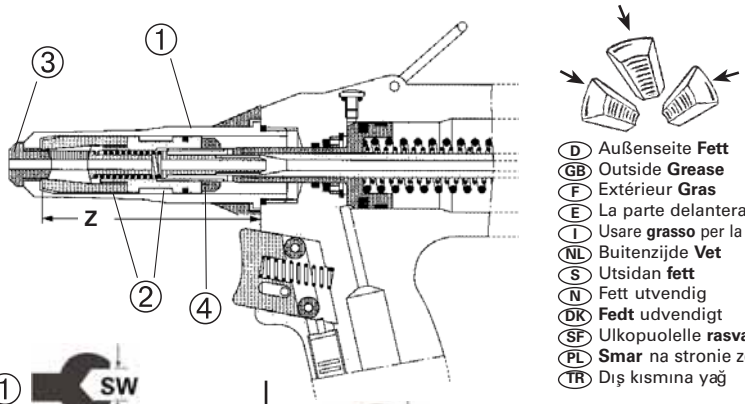

(D) Außenseite **Fett**
(GB) Outside **Grease**
(F) Extérieur **Gras**
(E) La parte delantera **grasa**
(I) Usare **grasso** per la parte esterna
(NL) Buitenzijde **Vet**
(S) Utsidan **fett**
(N) Fett utvendig
(DK) **Fedt** udvendigt
(SF) Ulkopuolelle **rasvaa**
(PL) **Smar** na stronie zewnętrznej
(TR) Dış kısmına yağ

① SW

BZ 9 – BZ 101 RS: SW 22 mm
BZ 102 A: SW 22 mm
BZ 121 A, BZ 122 A
BZ 221 A : SW 24 mm

② SW

BZ 9 : SW 15 + 14 mm
BZ 101 : SW 15 + 14 mm
BZ 101 A : SW 15 + 14 mm

② SW

BZ 101 RS : SW 15 + 14 mm
BZ 102 A : SW 15 + 14 mm
BZ 121 A,
BZ 122 A : SW 17 + 17 mm
BZ 221 A : SW 17 + 17 mm

Z

BZ 102 A : 71,5 - 72 mm
BZ 121 A,
BZ 122 A : 76,5 mm
BZ 221 A : 155 mm

③ SW

BZ 9 – BZ 101 RS: SW 11 mm
BZ 102 A: SW 11 mm
BZ 121 A, BZ 122 A,
BZ 221 A : SW 13 mm

④ SW

BZ 102 A: SW 15 mm
BZ 122 A: SW 17 mm

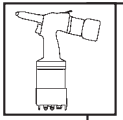

	BZ 9	BZ 101	BZ 101 A	BZ 102 A	BZ 121 A	BZ 122 A	BZ 221 A
P	5 – 7 bar	5 – 7 bar	5 – 7 bar	5 – 7 bar	5 – 7 bar	5 - 7 bar	5 – 7 bar
F	6.700 N	11.000 N	11.000 N	11.700 N	18.000 N	17.800 N	20.000 N
S	12 mm	17 mm	17 mm	18 mm	21 mm	25 mm	30 mm
	0,8 l	1,9 l	2,2 l	2,4 l	3,5 l	3,5 l	5,4 l
	1,5 kg	1,8 kg	2,0 kg	1,7 kg	2,5 kg	2,2 kg	3,1 kg
L	179 mm	205 mm	305 mm	287 mm	310 mm	310 mm	345 mm
H	240 mm	310 mm	310 mm	310 mm	340 mm	353 mm	340 mm
W	12°	12°	12°	12°	12°	12°	12°
Ø V	21,5	21,5	21,5	21,5	23	23	23

X	75	86,5	86,5	86,5	72	72	72
Ø G	90	90	90	90	109,5	109,5	130
Dmin – Dmax	2,4 ... 5 mm	2,4 ... 5 mm	2,4 ... 5 mm	2,4 ... 5 mm	4 ... 8 mm	4 ...8mm	4,8 ... 8 mm
dmax	2,8 mm	3,2 mm	3,2 mm	3,2 mm	4,0 mm	4,0 mm	4,0 mm
	←	→↑←	→↑←	→↑←	→↑←	→↑←	→↑←
	1/4 ″	1/4 ″	1/4 ″	1/4 ″	1/4 ″	1/4 ″	1/4 ″
	4,5 E/50 C	4,5 E/50 C	4,5 E/50 C	4,5 E/50 C	4,5 E/50 C	4,5 E/50 C	4,5 E/50 C
	––	––	❑	❑	❑	❑	❑
5 sec	––	––	❑	❑	❑	❑	❑
	< 88 dB (A)	< 93 dB (A)	< 93 dB (A)	< 93 dB (A)	< 97 dB (A)	< 97 dB (A)	< 96 dB (A)
	0,89 m/s²	0,77 m/s²	0,77 m/s²	0,53 m/s²	1,37 m/s²	1,37 m/s²	1,65 m/s²

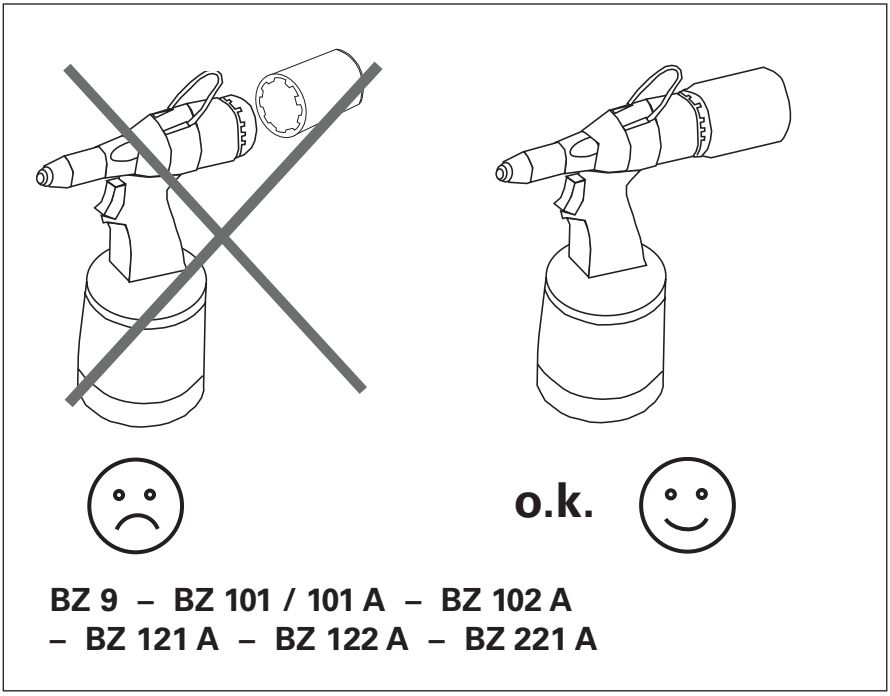

BZ 9 – BZ 101 / 101 A – BZ 102 A – BZ 121 A – BZ 122 A – BZ 221 A

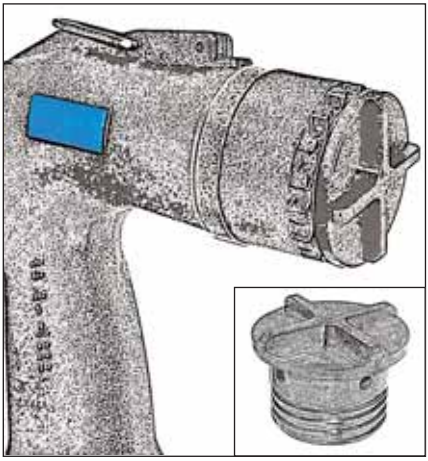

BZ 102 A / BZ 122 A

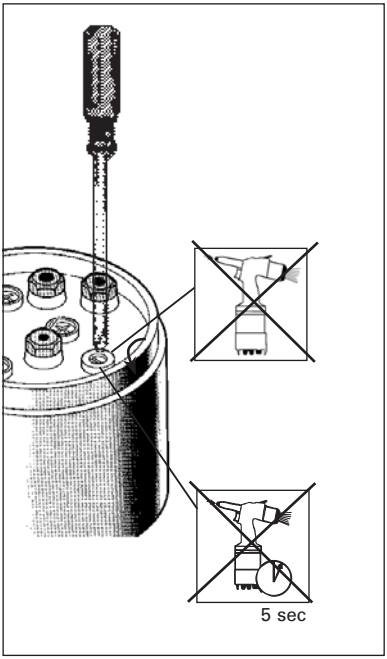

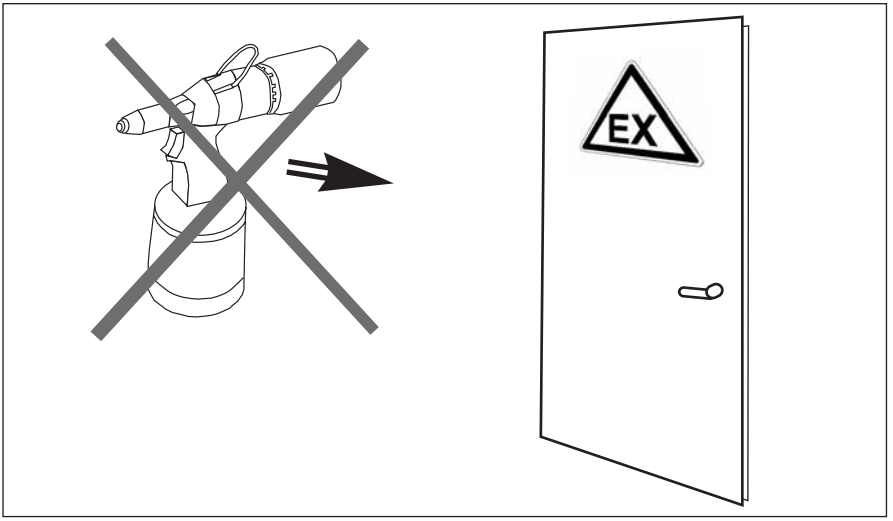

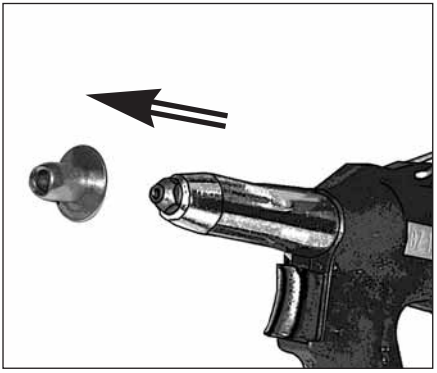

BZ 9 - BZ 101/101 A -
BZ 102 A- BZ 121 A -
BZ 122 A - BZ 221 A

BZ 102 A / BZ 122 A

1

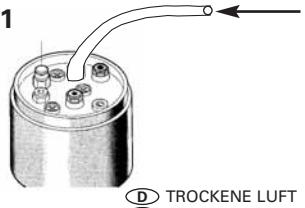

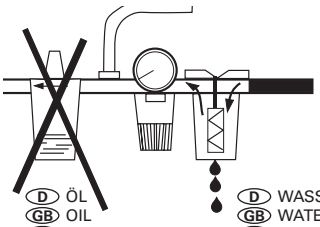

D TROCKENE LUFT	D ÖL	D WASSER
GB DRY AIR	GB OIL	GB WATER
F AIR SEC	F HUILE	F EAU
E AIRE SECO	E ACIETE	E AQUA
I ARIA SECCA	I OLIO	I AQUA
NL DROGE LUCHT	NL OLIE	NL WATER
S TORR LUFT	S OLJA	S VANN
N TØRR LUFT	N OLJE	N VANN
DK TØR LUFT	DK OLIE	DK VAND
SF KUIVAA ILMAA	SF ÖLJYÄ	SF VESI
PL SUCHE, SPREŻIONE POWIETRZE	PL OLEJ	PL WODA
TR KURU HAVA	TR YAĞ	TR SU

2

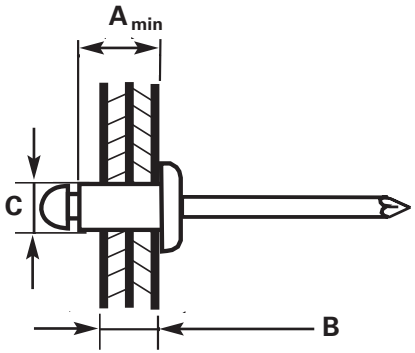

$A_{min} = B + C$ ✔

3

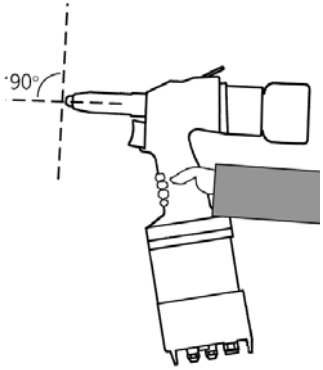

BZ 9 + BZ 101
BZ 102 (A) + BZ 122 (A)

4

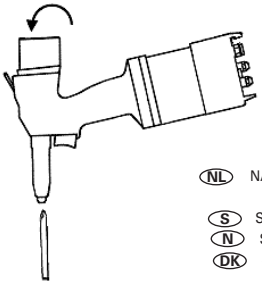

D NACH DEM NIETEN HERUNTER-FALLENDER NAGEL
GB PIN DROPS OUT AFTER RIVETING
F CHUTE DU CLOU APRÈS RIVETAGE
E CAÍDA DEL CLAVO DESPUÉS DEL REMACHADO
I CADUTA DEL CHIODO DOPO LA RIVETTATURA
NL NA HET KLINKEN MOET DE RESTSTIFT ERUIT VALLEN
S SPLINTEN FALLER UT EFTER NITNING
N STIFTEN FALLER UT ETTER NAGLING
DK STIFTEN FALDER UD EFTER NITNING
SF NIITTAUKSEN JÄLKEEN KARA PUTOAA
PL TRZPIEŃ WYPADA PO ZAKOŃ CZENIU NITOWANIA
TR PERÇİNLEMEDEN SONRA ÇIVİNİN AŞAGI DÜŞMESİ

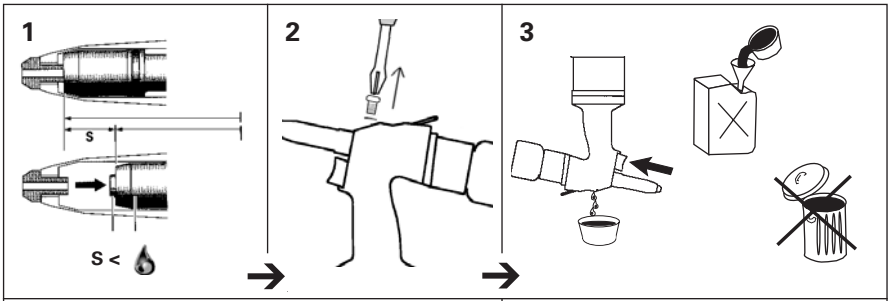

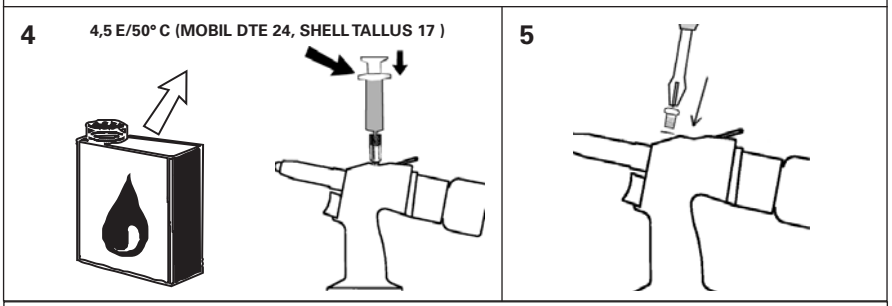

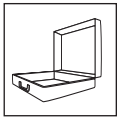

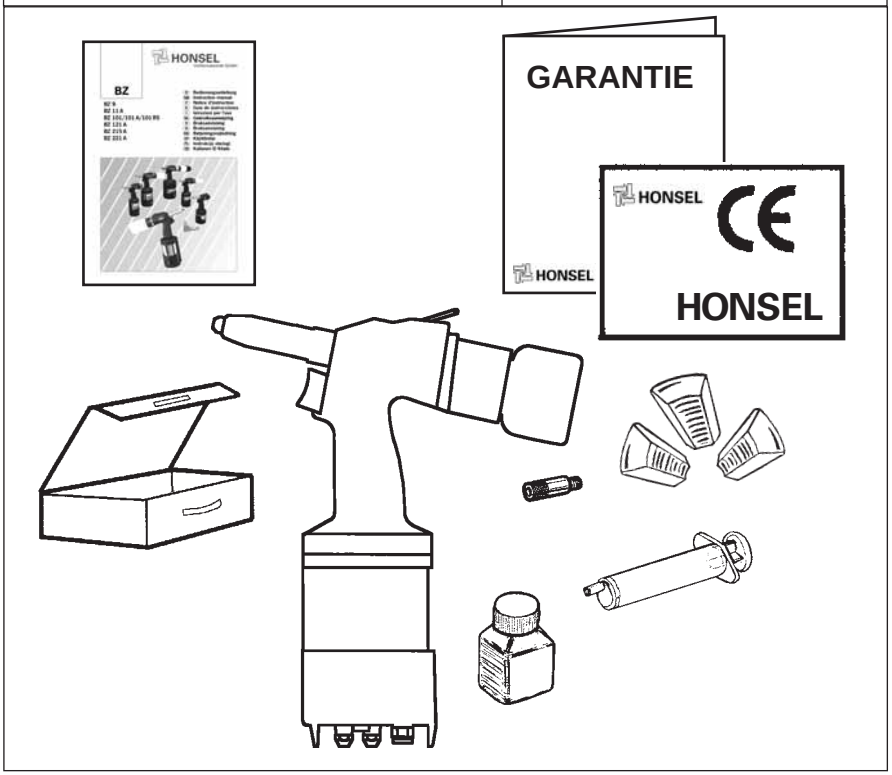

www.honsel.de

BZ

Deutschland:

VVG
Befestigungstechnik
GmbH & Co.
Haberstraße 29
24537 Neumünster
Postfach 2752
24517 Neumünster
Tel. +49 (0) 43 21/96 71 71
Fax +49 (0) 43 21/96 71 96

Frankreich:

Honsel s.a.r.l.
20, rue du Lhotaud
Boîte Postale 1
F-25560 Frasne
Tel. +33 (3) 381498946
Fax +33 (3) 381498947

VVG France s.a.r.l.
20, rue du Lhotaud
Boîte Postale 1
F-25560 Frasne
Tel. +33 (3) 381498900
Fax +33 (3) 381498699

Belgien:

Combori N.V.
Blancefloerlaan 181
B-2050 Antwerpen
Tel. +32 (0) 3/2101211
Fax +32 (0) 3/2195804

Dänemark:

OJD Trading ApS
Lerbaekvej 16 + 18
DK-2680 Solroed Strand
Tel. (+ 45) 53 14 14 28
Fax (+ 45) 53 14 64 78
e-mail: ojd@ojd.dk

Finnland:

Oy Mercantile AB
Mercantile Pultti
Hakkilankaari 2
SF-01380 Vantaa
Tel. + 358 9 34 501
Fax + 358 9 873 3662

Niederlande:

Borstlap B.V.
Postbus 50 34
NL-5004 EA Tilburg
Tel. +31 (0) 13/5941234
Fax +31 (0) 13/5941212

Norwegen:

Tingstad AS
Stalfjæra 17
Kalbakken
Postboks 83
N-0902 Oslo
Tel. +47/70177700
Fax +47/70177701

Italien:

Unicom SRL
Rappresentanze
Industriali
Via Arona, 37
I-10145 Torino
Tel. +39 (0) 117716090
Fax +39 (0) 117716127

Polen:

PHU Marsel BIS
Marek Chlebosz
UL. Soldka 16 d
PL-80299 Gdansk
Tel. +48 (0) 58-5500700
Fax +48 (0) 58-5500700

Schweiz:

Airproduct AG
Bremgartenstrasse 31
CH-8966 Oberwil-Lieli
Tel. +41 (0) 566339633
Fax +41 (0) 566339638

Türkei:

Günmak
Kompresör ve Makina
Sanayi ve Ticaret A.S.
Perpa Ticaret Merkezi Kat. 9
No. 1354
TR-80270 Okmeydani-
Istanbul
Tel. +90 (0) 2122215510
Fax +90 (0) 2122215509

Südafrika:

Hyper Pneumatics
Postbox 10499
Linton Grange
ZA-6015 Port Elizabeth
Tel. +27 (0) 413604686
Fax +27 (0) 413606255

USA:

Global Techsol
2400 E. Main Street
Suite 103 # 311
USA-St. Charles
IL 60175
Tel. +1 (630) 2581879
Fax +1 (630) 5131861

HONSEL

Honsel Umformtechnik GmbH
Westicker Straße 46 - 52
58730 Fröndenberg/Ruhr
Deutschland
fon +49 (0) 2373 755 0
fax +49 (0) 2373 755 600
info@honsel.de
www.honsel.de

Stand: Dezember 2005