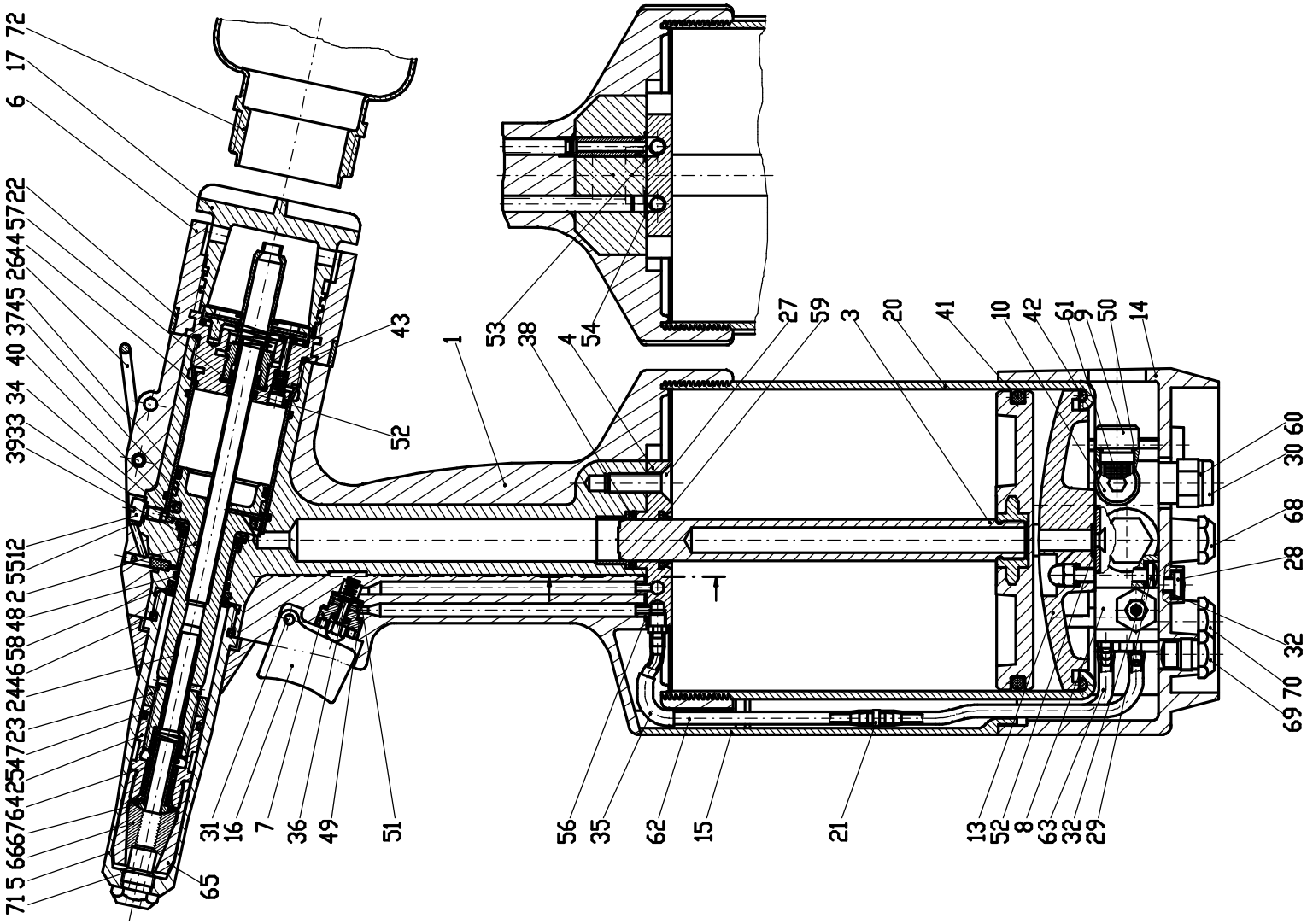

				Allgemein Toleranzen ISO 2768-mK		Maßstab 1:1 DIN 6T1	Schutzvermerk DIN 34 beachten
						Werkstoff: Wärmebehandlung:	
				Bearb.	Datum 25.07.2005	Name Fellerho	BZ 122A Blindniet-Setzgerät
				Gepr.			
				Norm			
				HONSEL		320122000000 C:00039085,SZN	Blatt Bl
Zust.	Änderung	Datum	Name	WKZAUS:		Stufe:	Ers.d.: