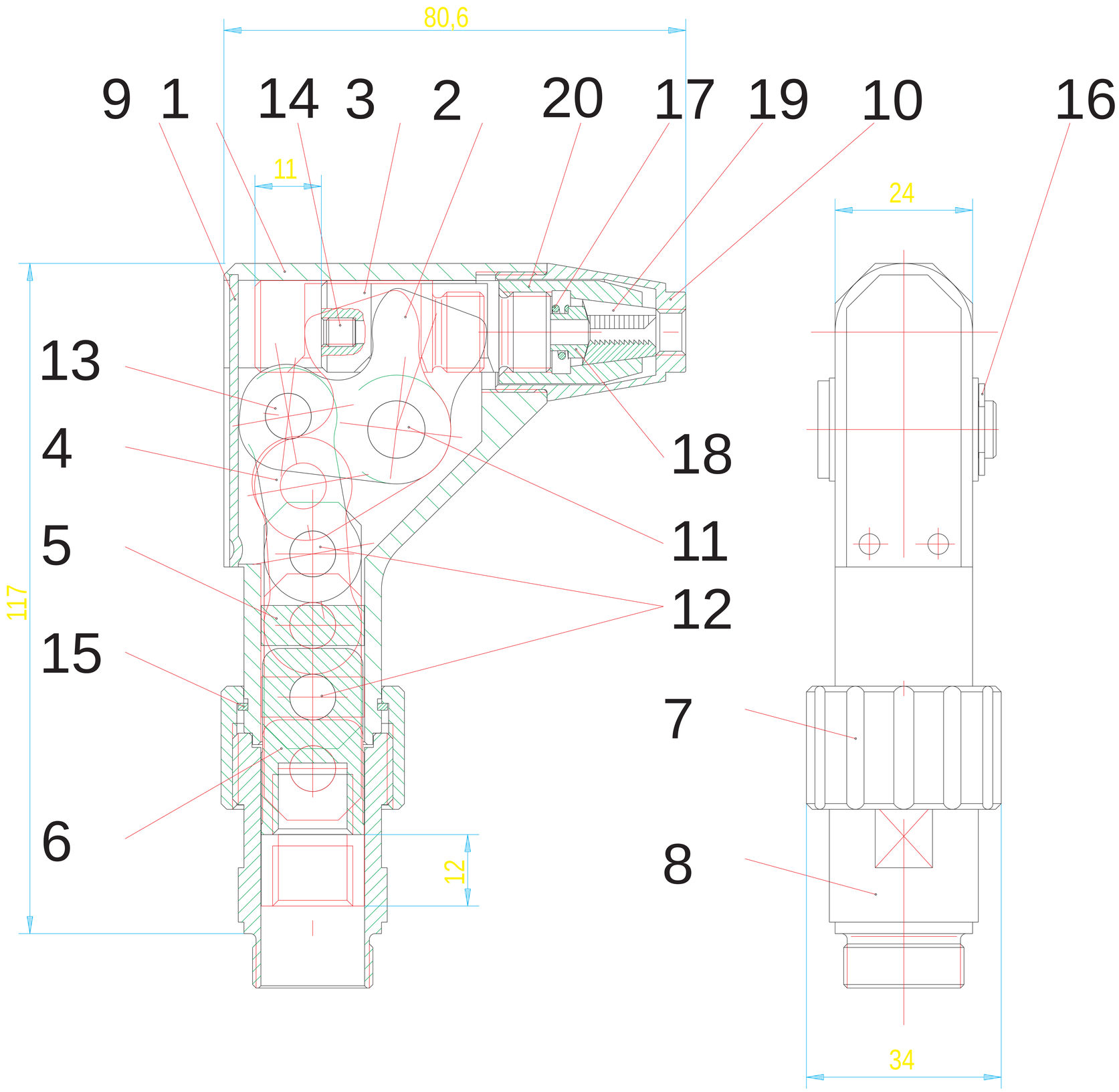

				Allgemein Toleranzen ISO 2768-mK			Mafl stab 1:1
							Schutzvermerk DIN 34 beachten
							Werkstoff: W%ermebehandlung:
					Datum	Name	Winkelnietkopf verst%kkt auf 7000N
				Bearb.	13.05.2002	fellerho	
				Gepr.			
				Norm			
				A. Honsel Fr^ ndenberg/Ruhr			321101000600-2-1
							C:00029254.ZTL
Zust.	ƒ nderung	Datum	Name	WKZAUS:			Stufe:
							Ers.d.:

Blatt

Bl.

DIN 6 T1